Przyłącze grzejnikowe HKU U 18 M

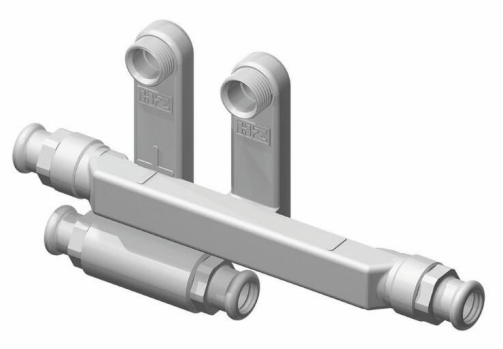

HARPYIE sp. z o.o. sp. k.
www.listwyhz.harpyie.pl
listwyhz@harpyie.pl

Dane techniczne:

Rodzaj przyłącza grzejnikowego :	podwójne, do prasowanych systemów miedzianych
Średnica wewnętrzna [mm] :	18
Sposób podłączenia grzejnika :	dolne; prawe, lewe i środkowe
Materiał :	mosiężne, częściowo niklowane
Rodzaj łączonych rur :	miedziane, stalowe, ze stopu aluminium
Mocowanie :	śrubunek kątowy adaptacyjno-odcinający AWA, AWA-E; elastyczne połączenie między przyłączem grzejnikowym HZ i kompaktowym grzejnikiem zaworowym PBV, PBV-L